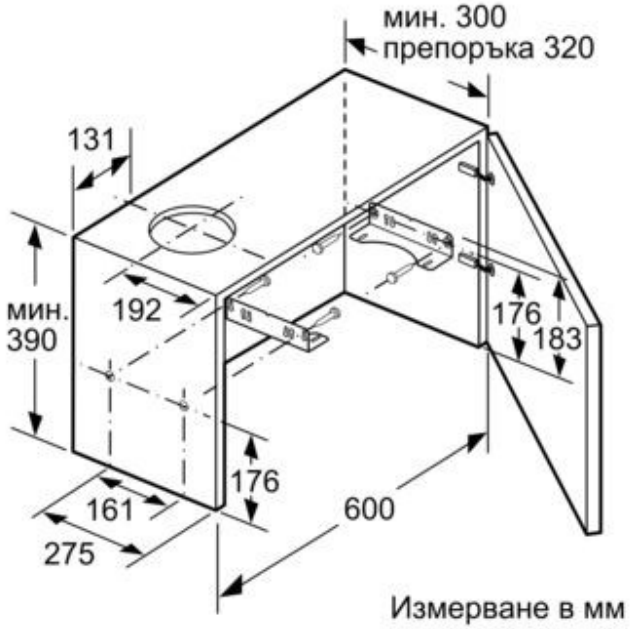

Измерване в мм

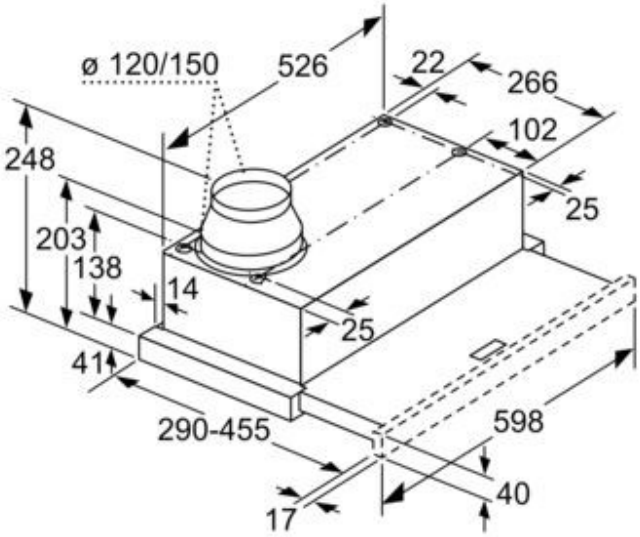

Адаптиране на
дълбочини на филтърната част
възможно до 29 мм

измерване в мм

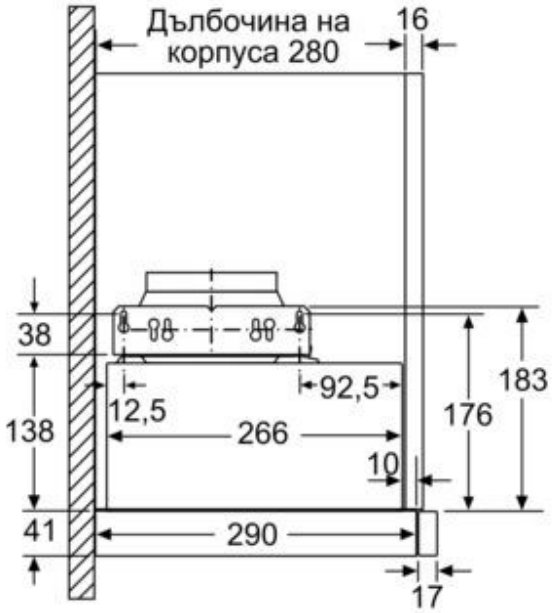

измерване в мм

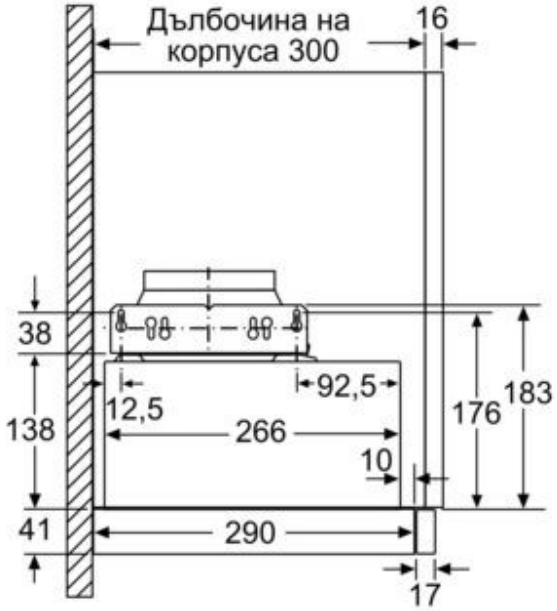

измерване в мм

109
266
ø 120
ø 150
69
26,5
99,5
183
176
138
14
10
41
290
35
Позиция LED
светлини
X
X: според оборудването
Заден стенен панел
макс. 20 мм
Измерване в мм

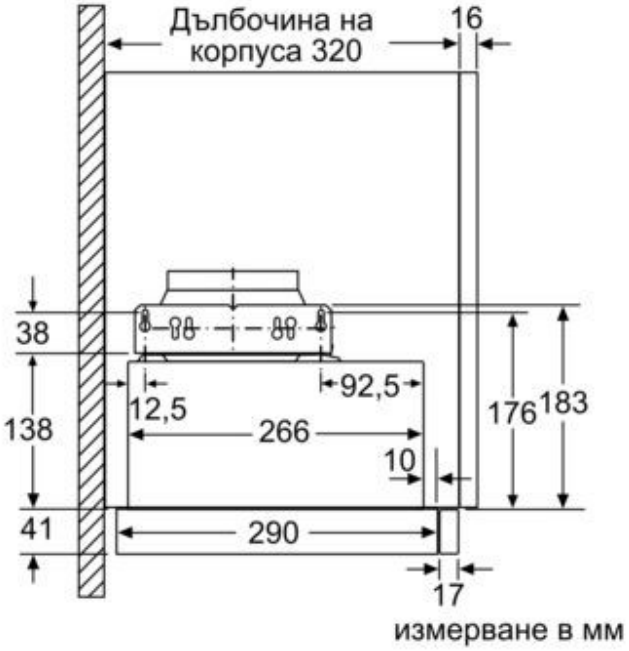
Дълбочина на
корпуса 320
16
38
92,5
12,5
266
176
183
138
10
41
290
17
измерване в мм